本圖完工後請速繳回

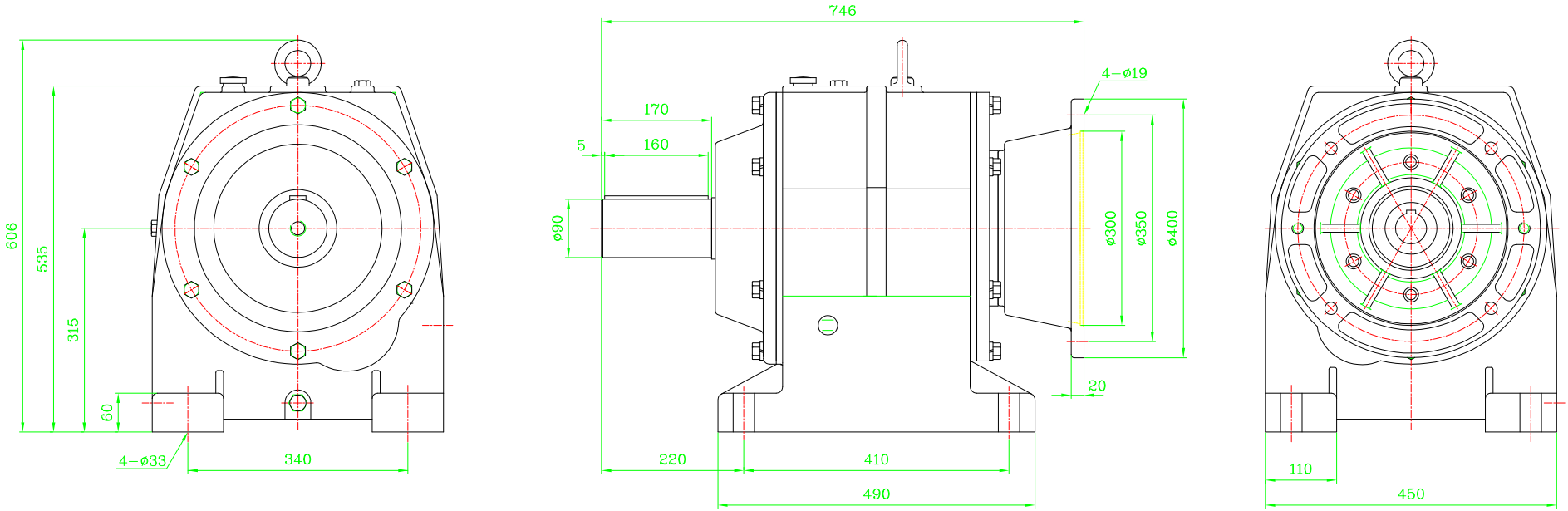

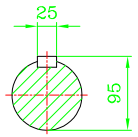

OUTPUT
SHAFT

RATIO: 40

次序	區域座標	原	來	更	改	日	期	負責人

加工一般公差
>0 ±0.1
>6 ±0.2
>30 ±0.3
>120 ±0.5
>315 ±0.8
表面加工粗細度
光胚面
50S
25S
6S
角度公差 ±0.5

繪圖			
設計			
審核			
	日期	姓名	
以本號代			號
比例	1:1		

成大精機工業股份有限公司

圖名 HR−145型−30HP

檔名

版本 A