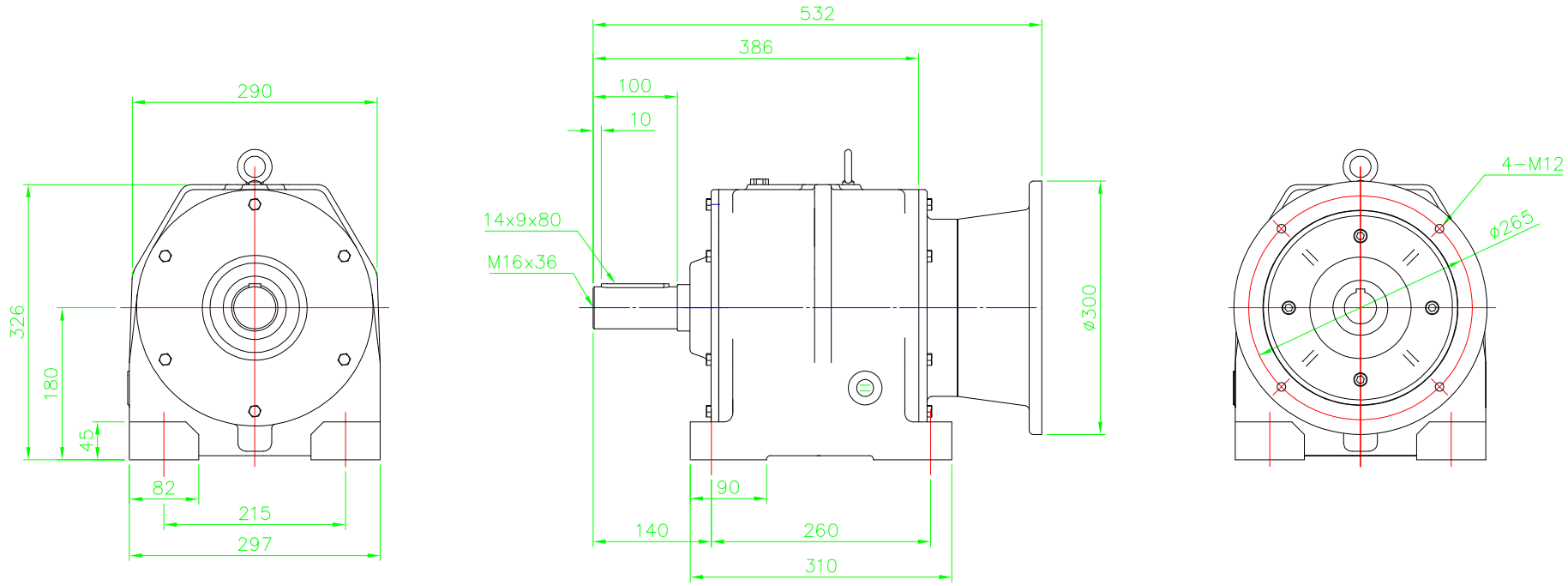


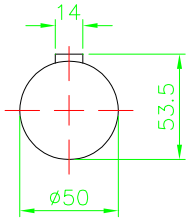


OUTPUT SHAFT
(Scale 2/1)

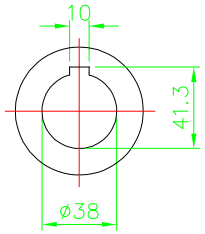


INPUT BORE
(Scale 2/1)

RATIO:20,25,30

本圖完工後請速歸還

| 件號 | 零件編號 | 材質 | 件數 | 粗材尺寸 | 重量 | 備註 |
|---|---|---|---|---|---|---|
| | | | | | | |

加工一般公差
>0 ±0.1
>6 ±0.2
>30 ±0.3
>120 ±0.5
>315 ±0.8

表面加工粗細度
光胚面
50S
25S
6S
角度公差 ±0.5

| | | |
|---|---|---|
| 繪圖 | 02.06.21 | 曾中慶 |
| 設計 | 02.06.21 | 曾中慶 |
| 審核 | | |
| | 日期 | 姓名 |
| 以本號代 | | 號 |
| 比例 | | |

成大 精機工業股份有限公司

圖名 HR-085-10HP

檔名

版本 A

| 次序 | 區域座標 | 原 | 來 | 更 | 改 | 日期 | 負責人 |
|---|---|---|---|---|---|---|---|
| | | | | | | | |