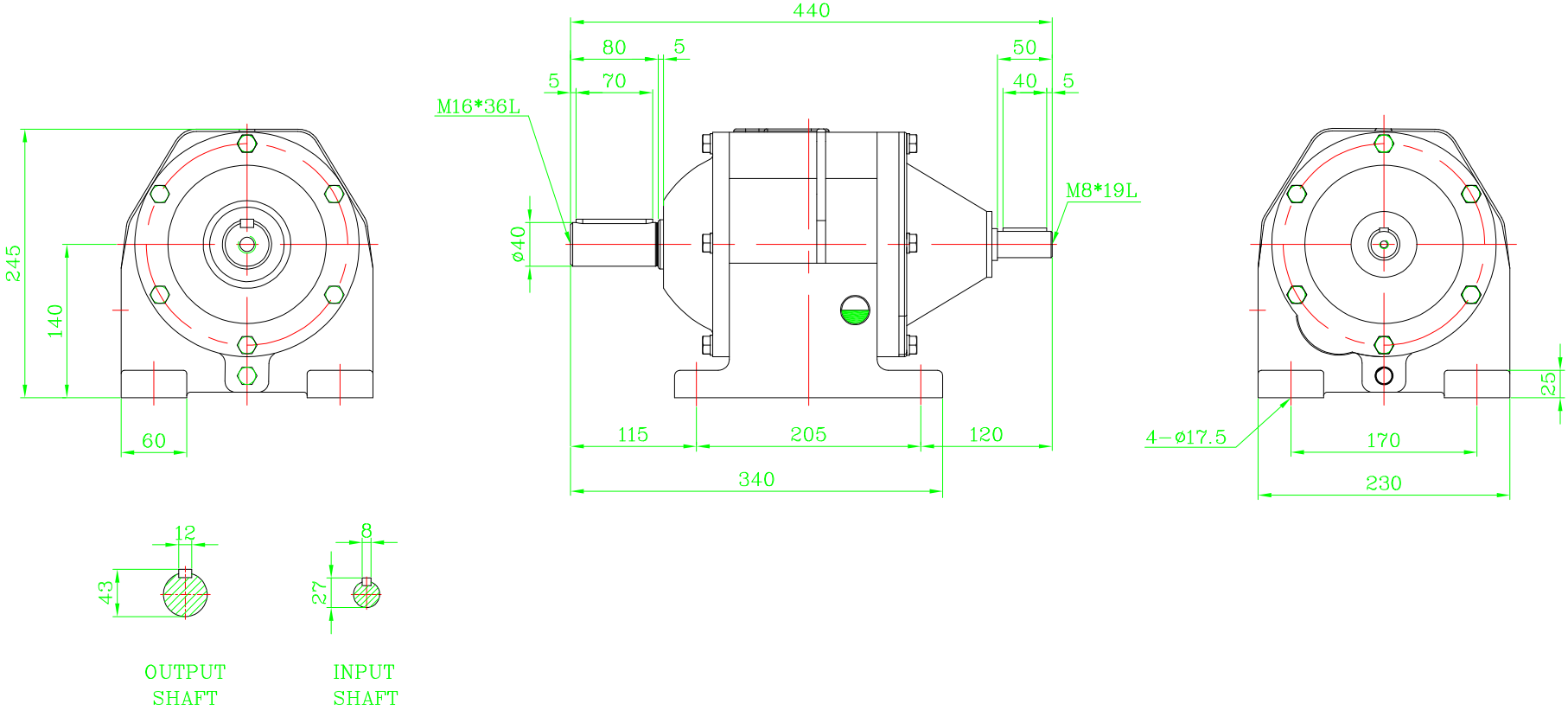

本圖完工後請速歸還

加工一般公差					
>0	±0.1	繪圖	02.06.04	陳勇志	成大精機工業股份有限公司
>6	±0.2	設計	02.06.04	陳勇志	
>30	±0.3	審核	02.06.04		
>120	±0.5		日期	姓名	圖名 HD-65型
>315	±0.8	以本號代		號	
表面加工粗細度 光胚面		比例	1:1		檔名 版本 A
50S					
25S					
6S					
角度公差	±0.5				

次序	設變編號	原來更改	日期	負責人
1				