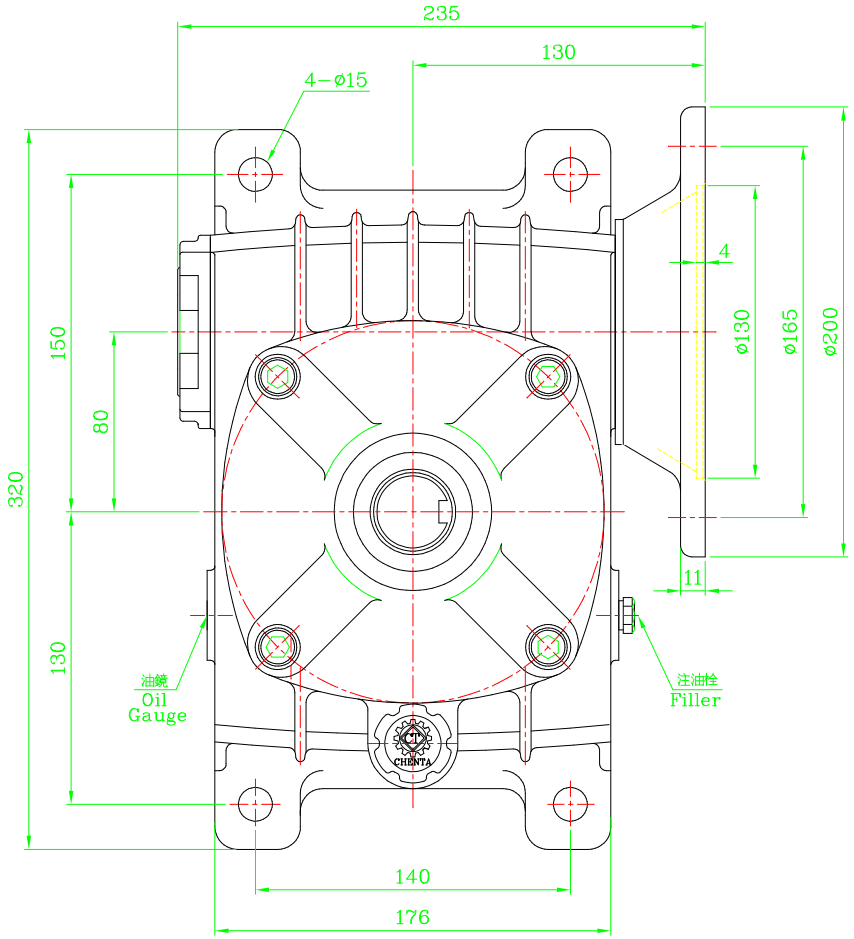

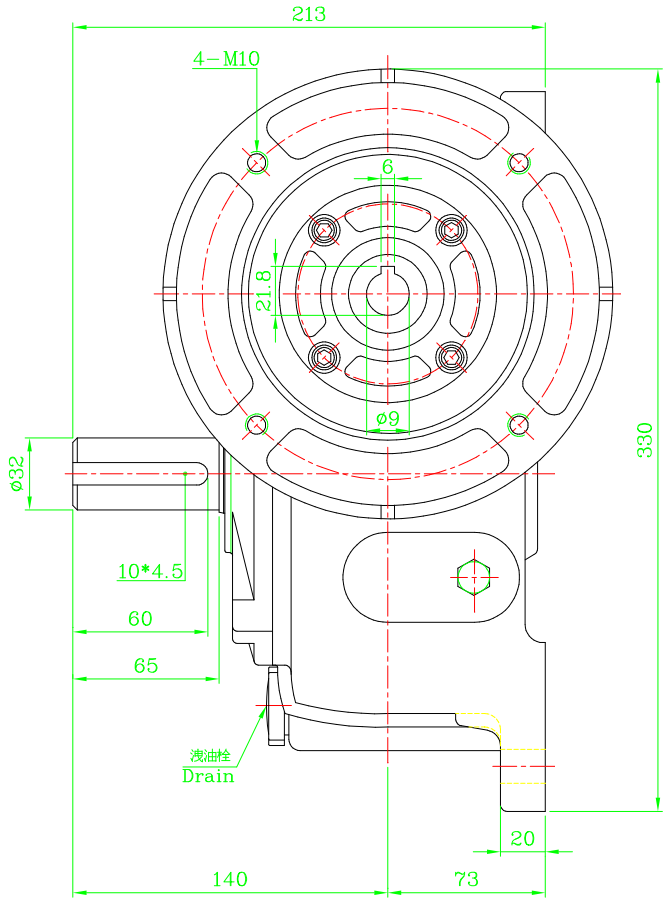

適　用

4P−1HP

本圖完工後請速歸還

件號	零件編號	材質	件數	粗材尺寸	重量	備註

加工一般公差

>0	±0.1
>6	±0.2
>30	±0.3
>120	±0.5
>315	±0.8

表面加工粗細度

∼	光胚面
▽	50S
▽▽	25S
▽▽▽	6S
角度公差	±0.5

繪圖			
設計			
審核			
	日期	姓名	
以本號代			號
比例	1:3.5		

成大 精機工業股份有限公司

圖名 CT−ESM−080−1HP

檔名 ESM−080−1HP　版本

次序	區域座標	原	來更	改	日期	負責人